NOTICE D'INSTALLATION

Dubourgel

By BEMIS

1

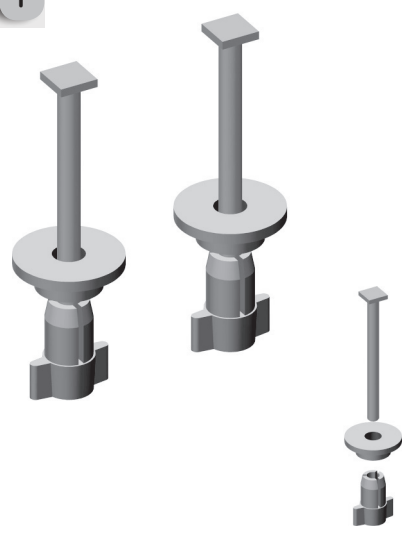

2

Glisser les vis à têtes carrées dans les rainures Ayant ou Arrière, les plus appropriées à votre cuvette

3

Positionner l'abattant muni de ses vis de fixation sur la cuvette

4

Ajuster la position de l'abattant sur la cuvette

5

Quand l'abattant est bien positionné

6

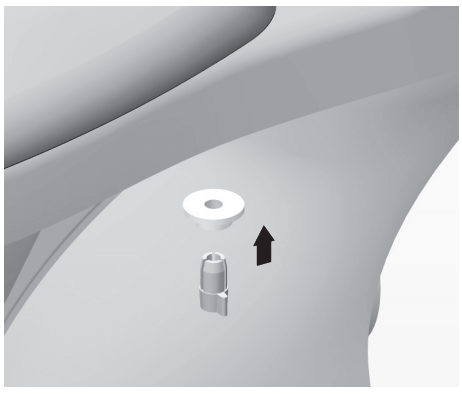

Positionner la rondelle et l'écrou rapide en poussant vers le haut jusqu'en butée sous la céramique

7

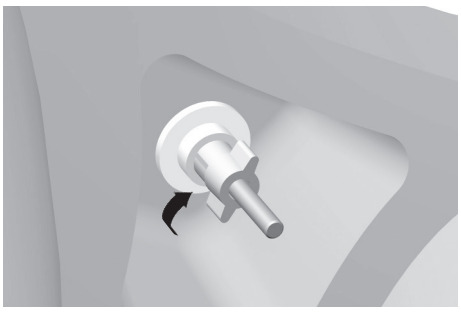

Serrer les écrous énergiquement